BATMAN WORKMASTER



BM-3700 PLAJ TEMİZLEME MAKİNESİ
Kullanma ve Bakım Kitabı

LÜTFEN BU KILAVUZU DİKKATLİCE OKUYUN VE SAKLAYIN

İçindekiler

Önsöz 1-3

Uyarı İşaretleri ve Etiketleri 4-5

Güvenlik ve Gereksinim Bilgileri 6-7

Çalışma ve Kullanım Talimatı.....8

Kumanda Paneli Açıklamaları…….....9

Makine Bakım Tablosu…….…….....10

Makine Yağlama Noktaları……..……..11

Teknik Bilgiler …….....12

CE Deklerasyon Belgesi ..…….....13

Önsöz

Kitap Hakkında Bilgi

Bu kitap, broşürlerin saklandığı bir dosyaya konulmalıdır. Bu kitap, emniyet bilgileri, kullanım talimatları ve bakım önerileri içerir. Bu kitaptaki bazı fotoğraflar ve çizimler, makinenizin detaylarından ya da eklerinden farklı olabilir. Ürün tasarımının geliştirilmesi ve ilerletilmesi ile bu kitapta yer almayan bazı değişikliklere uğramış olabilir. Bu kitabı, ürününüzle birlikte okuyun, çalışın ve ürünün yanında bulundurun. Makine ya da bu yayım ile ilgili bir sorun ortaya çıkarsa, son bilgileri almak için lütfen **BATMAN MAKİNE** ile iletişime geçiniz.



Emniyet

Uyarı ve çalışma talimatında önlemlerden bahsedilmiştir. Bununla birlikte, bu bölümde, makinada kullanılan uyarı işaretlerinin ve etiketlerin ne anlattığı ve konumu belirtilmiştir.

Kullanım

Kullanım bölümü, yeni bir operatör için bir referans, deneyimli bir operatör içinse bilgileri tazeleyici bir kitap olarak değerlendirilebilir.
Fotoğraflar ve çizimler, operatöre, makineyi kontrol etme, çalıştırma, kullanma ve durdurma işlemlerinde kılavuzluk edecektir.
Bu kitapta özetlenen kullanım teknikleri, temel tekniklerdir. Operatör, makine ve kapasitesi hakkında bilgi sahibi oldukça beceri ve tekniklerini geliştirecektir.

Bakım

Bakım bölümü, makine bakımı için bir kılavuz niteliğindedir.



Çalışan makinaya yaklaşılmamalı ve başkaları yaklaştırılmamalıdır.



Bu uyarının bulunduğu yerlere makine çalışırken müdahalede bulunulmamalıdır.



Bu uyarının bulunduğu yerlere makine çalışırken bakım-onarım, temizlik yağlama vb işler yapılmamalıdır.



Bu uyarının bulunduğu yerlere makine çalışırken yaklaşılmamalıdır.

UYARI !

Kullanma ve Bakım Kılavuzlarındaki talimatları ve uyarıları okuyup anlamadan bu makineyi çalıştırmayın veya üzerinde işlem yapmayın. Talimatların takip edilmemesi veya uyarılara uyulmaması, yaralanmaya veya ölüme yol açabilir. Değiştirme kılavuzları için BATMAN MAKİNE' ye danışın. Gerekli dikkati göstermek sizin sorumluluğunuzdadır.

UYARI !

Makine çalıştırılmadan önce, makine çevresi gezilmeli ve bir canlının olmadığından emin olunmalıdır. Hareket öncesi hoparlörden uyarı yapılmalıdır.

UYARI !

Yanlışlıkla makineyi çalıştırma, konveyör, ve arka bom çevresinde çalışan personelin yaralanmasına veya ölümüne neden olabilir. Makinede işlem yapmadan önce, acil durdurma butonları basılı tutulmalıdır ve kontrol panelindeki buton anahtarını cebine al.

UYARI !

Makine çalışırken, makineye müdahalede bulunulmamalıdır. Makinenin üzerine çıkılmamalıdır.

UYARI !

Makinede yağlama, temizlik, bakım vb. çalışmaları yaparken traktör kabini kilitlenmelidir. Traktör kabininde yalnızca sürücü bulunmalıdır.

UYARI !

Eksik olan veya hasara uğramış tüm güvenlik işaretlerini yenileriyle değiştirin.
Daima operatörün güvenliğini göz önünde bulundurun.
Güvenlik işaretlerini hafif sabun ve su ile temizleyin.
Güvenlik işaretlerini oluşturan malzemenin hasara uğramasını önlemek amacıyla çözücü esaslı temizleyici maddeler kullanmayın.

UYARI !

Sızdıran hidrolik hortum hatlarını asla eliniz veya parmağınızla kapatmaya çalışmayınız.

UYARI !

Hareket eden makine üzerinde kişilerin bulunması veya makine çalışırken üzerine çıkılması insanlar için düşme tehlikesine yol açar!

UYARI !

Makineyi kaldırma sırasında mapalar kullanılmalıdır.

UYARI !

Tahrikinden ayrılmış makineleri daima sabitleyiniz ve teker altlarına takoz koyunuz.

UYARI !

Çeki demiri traktöre bağlı olmadan arka bomu kesinlikle yukarı kaldırmayın. Makine devrilir.

Çalışma sahası güvenliği

İş makinesini sadece en az F sınıfı ehliyeti olan ve Üretici firmadan sertifikalı eğitim almış personel kullanabilir.

Personel makinenin bakımını ve kullanımını talimata ve aldığı eğitime uygun olarak yapmalıdır.

El ezilme tehlikesi

Personel hiçbir zaman hareketli aksama makine çalışırken müdahale etmemelidir.

Makine durdurulmalı ve acil durdurma butonları basılı halde durduktan sonra temizlik, bakım vb işlemler yapılmalıdır.

Düşme tehlikesi

Personel yüzü traktöre dönük bir biçimde binmeli ve traktörden inmelidir. Binme ve inme esnasında iki kol ve bir ayağın traktöre teması bulunmalıdır.

Sıkışma-ezilme tehlikesi

Çalışma insanların bulunduğu ortamda yapılmamalıdır. Çalışma ve çöp boşaltma esnasında çevrede kimse bulunmamalıdır.

İş makinesi sesli ve görsel uyarıların çalıştığından emin olunmadan çalışmaya başlanmamalıdır.

Kişisel korunma önlemleri

Traktörü kullanan sürücü, TS EN 352-2 standardında SNR DB 20 > kulak tıkacı kullanmalıdır. Makineden indiğinde ise EN 166 iş gözlüğü, EN 374-2 eldiven, EN 20345 Standardında S1 tip iş ayakkabısı, EN 812 bariyerli kep kullanmalıdır.

İş makinesi operatörünün gereksinimleri

İş makinesini ara sıra veya düzenli olarak kullanan operatör aşağıda belirtilen nitelikleri haiz olmalıdır:

sağlık gereksinimleri:

Operatörün işyeri hekimi tarafından verilmiş geçerlilik süresi içinde bulunan ağır ve tehlikeli işlerde çalışabilir raporu bulunmalıdır. Operatör çalışmadan önce ve çalışmaya başladıktan sonra, zihinsel ve fiziksel yeteneklerini ve sonuç olarak makine kullanma yeteneğini bozabilen içki içmemeli, ilaç veya başka maddeler almamalıdır.

fiziksel gereksinimleri:

İyi görme ve işitme yeteneği, iyi koordinasyon ve bu kılavuzda açıklandığı gibi kullanım için gereken bütün fonksiyonları güvenli bir şekilde yerine getirebilme yeteneğine sahip olmalıdır.

zihinsel gereksinimleri:

İş güvenliği kural ve tedbirlerini anlayıp uygulayabilme yeteneğine sahip olmalıdır. Çok dikkat edip, kendisinin ve başkalarının güvenliği konusunda duyarlı olmalıdır. İşleri doğru bir şekilde ve sorumlulukla yapmak vazifesini üstüne almalıdır.

duygusal gereksinimleri:

Sakin kalıp, strese dayanma gücüne, kendi fiziksel ve zihinsel durumunu doğru değerlendirebilme yeteneğine sahip olmalıdır.

eğitim gereksinimleri:

Bu kılavuzu, ekli grafik ve şemaları, ikaz ve uyarı etiket ve işaret levhalarını dikkatle okuyup incelemelidir. Makinenin kullanımı konusunda yeterli beceri ve eğitime sahip olmaları gerekir.
Bu tip makinenin kullanıldığı ülkede geçerli yasaların öngördüğü sınırlar içinde, operatörün makineyi sürmek için bir sürücü belgesine (ehliyete) sahip olması ve üretici firmadan sertifikalı olarak makineyi kullanma eğitimini almış olması gerekir. Lütfen ilgili makamlara danışın.
Operatörün en az onsekiz yaşında olması gerekir.

Çok dikkat edip, kendisinin ve başkalarının güvenliği konusunda duyarlı olmalıdır. İşleri doğru bir şekilde ve sorumlulukla yapmak vazifesini üstüne almalıdır.

Çalışma ve Kullanma Talimatı

1- Makineyi en az F sınıfı ehliyet sahibi ve sertifikalı makinenin kullanma eğitimi almış personel kullanabilir.
2- Kabin anahtarı ve kontrol paneli anahtarı sadece sürücüde bulunmalıdır.
3- Sürücü kabininde operatörden başka kimse bulunmamalıdır.
4- İşe başlamadan önce kişisel koruyucu kulak tıkacı, gözlük, bariyerli kep ve iş ayakkabını giy.
5- İş makinesi sadece kumlu alanda ve çevrede kimsenin bulunmadığından emin olunduktan sonra ve amacına uygun olarak kullanılmalıdır.
6- Makinenin altında canlı bulunmadığından emin olunmalıdır.
7- Makinenin acil durdurma butonuna basılı olunduğundan emin olduktan sonra kontrol paneli anahtarını cebine alıp eleği, çapaları ve çöp toplama ünitesini ilgisiz malzemelerden temizle.
8- Makine üzerindeki flaşör, hoparlör, kamera, bom sesli uyarılarının çalıştığından emin ol.
9- İş başlamadan önce hidrolik yağı seviyesini, lastik basınçlarını kontrol et.
10- Yağlama şemasında belirtilen yerlerden grasörlüklere yağ bas.
11- Koltuğunu, aynalarını ve kumanda panelini kendi görüş açına göre ayarla.
12- Aşırı eğimli yüzeylerde makine kullanılma ve arka bomu kaldırma.
13- Makine ileri doğru çekilerek kullanılmalıdır. Geriye doğru çalışma yapma.
14- Makinenin traktöre bağlanmasında ve traktörden ayrılmasında özellikle dikkatli ol.Traktör ve makine arasında bağlanma yerinde ezme ve kesme tehlikesi olan yerler mevcuttur!
15- Traktör makineye yanaşırken bağlanacak makine ve traktör arasında kişilerin bulunması yasaktır!
16- Mevcut yardımcılar sadece yönlendirici olarak aracın yanında bulunabilir ve ancak araçlar durduğu zaman araya girebilir.
17- Makineyi bağlama veya ayırmadan önce çeki demiri destek krikosunu kullan.
18- Çöpler makine traktöre bağlı iken boşaltılmalıdır. Traktör arışından ayrı iken boşaltma yapma, makineyi hiçbir şekilde çalıştırma.
19- Traktörü terk etmeden önce traktörün istem dışı kaymasına karşı emniyete al.
20- Makine bağlıyken virajlarda makinenin uzunluğunu ve kütle atalet momentini dikkate al.
21- Sürüş ve çalışma hızını mevcut koşullara göre ayarla.
22- Karayollarında trafik kurallarına uy.
23- Makinede bulunan arızalara sadece bakım ve onarım personeli müdahale etmelidir.
24- Makine üzerindeki uyarıları dikkate al.
25- Makine çalışır durumda iken hiçbir surette bakım, temizlik, ayar yapılmamalıdır ve makinenin üzerine çıkılmamalıdır. Bu işlemlerin hepsi motor durduktan ve acil durdurma butonuna basıldıktan sonra yapılmalıdır.
26- Manevra ve sürüş esnasında seri ve sert hareketlerden kaçın, traktöre patinaj yaptırma. Traktörü batırırsın.
27- Plaj şartlarına ve temizleme derinliğine uygun çalışma hızını seç. Kameradan yapılan temizleme işlemini ve dolan çöp deposunu kontrol et.
28- İş bitiminde çöpü uygun bir alana boşalt.
29- İş bitiminde makine ilgili park alanına çekilmeli, çöp toplama kazanı indirilmeli ve el freni çekilmelidir.
30- Her çalışma günü sonunda makineyi şebeke suyu ile yıka ve yağlama yap.

Ön Bom: Kum toplama sistemini yukarı doğru kaldırmaya ve aşağı doğru indirmeye yarar.

Çöp Deposu Kaldırma: Makinenin arkasında bulunan çöp deposunu kaldırmak ve indirmek için kullanılan fonksiyondur.

Kum Temizleme Sistemi: Ön bom içindeki çapaları ve eleği döndürmeye yarayan fonsiyondur.

Liper : Çöp deposunun arkasında bulunan liper; temizlenmiş, elenmiş kumun yüzeyini mastarlayıp düzeltir. Ondüla bir kum yüzeyi oluşturur.

Çöp Deposu Boşaltma: Dolmuş olan çöp deposunun boşaltma kapağını açıp kapatır.

WORKMASTER BATMAN
www.workmasterbatman.com

BM -3700 PLAJ TEMİZLEME MAKİNESİ BAKIM FORMU

YIL :
Form No:
MAKİNA :

YAPILACAK AYLIK BAKIM			TARİH																													
			1	2	3	4	5	6	7	8	9	10	11	12	13	14	15	16	17	18	19	20	21	22	23	24	25	26	27	28	29	30	31
1- Genel Görünümü Kontrol et 2- Çevresel Kontrol yap 3- Lastikler, Göstergeler, Su seviyesi, Hidrolik seviyesi 4- Konveyör Temizliği 5- Grasörlükleri yağla 6- Emniyet Donanımlarını Kontro Et	SÜRÜCÜ	Ocak																														
		Şubat																														
		Mart																														
		Nisan																														
		Mayıs																														
		Haziran																														
		Temmuz																														
		Ağustos																														
		Eylül																														
		Ekim																														
		Kasım																														
		Aralık																														
1- Hidrolik Sistemlerin Kontrolü 2- Konveyör Kontrolü 3- Diğer Makanizmaların Kontrolü	BAKIM - ONARIM	Ocak																														
		Şubat																														
		Mart																														
		Nisan																														
		Mayıs																														
		Haziran																														
		Temmuz																														
		Ağustos																														
		Eylül																														
		Ekim																														
		Kasım																														
		Aralık																														
ÜRETİCİ GENEL KONTROL BAKIM ONARIM	ÜRETİCİ FİRMA	YIL																														

MAKİNE YAĞLAMA NOKTALARI:

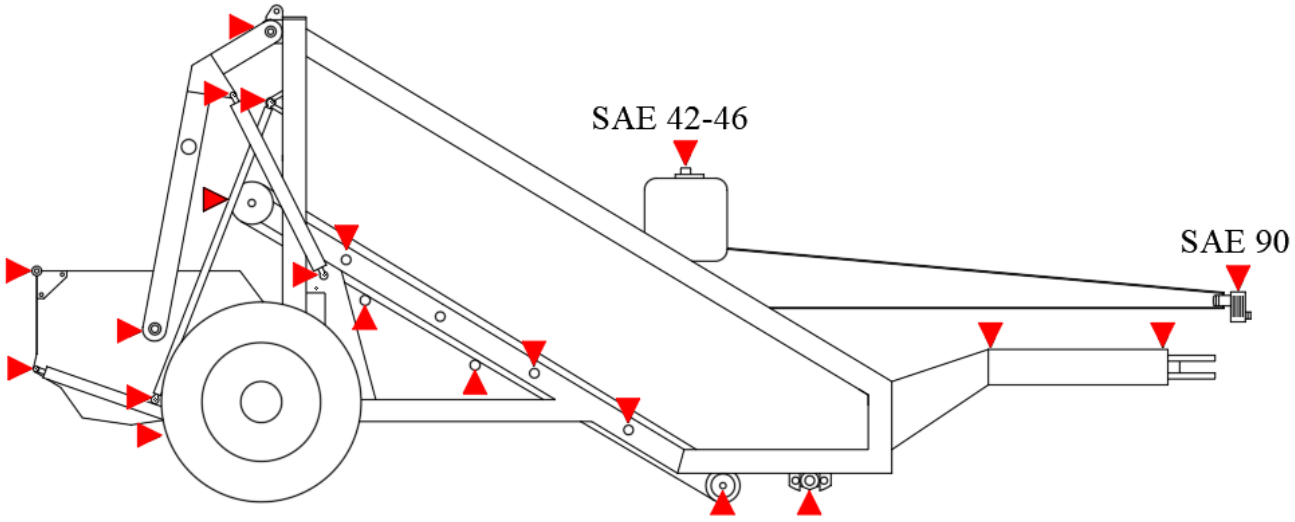

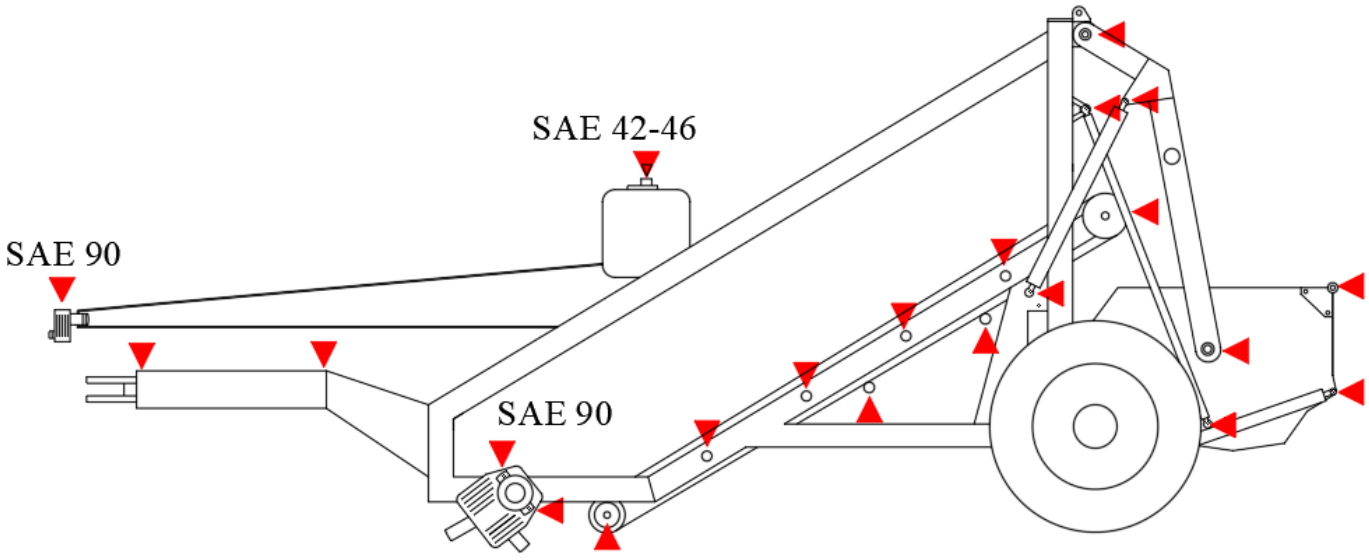

TEKNİK BİLGİLER:

Makine İsmi : Plaj Temizleme Makinesi

Makine Modeli: BM-3700

Toplam ağırlık: 1740 kg

Hidrolik Tank Kapasitesi: 60 lt

Hidrolik yağı çeşidi: SAE 46 / SAE 90

Makine Boyutları: Şekilde belirtilmiştir.

Lastik Basınçları: 18 psi

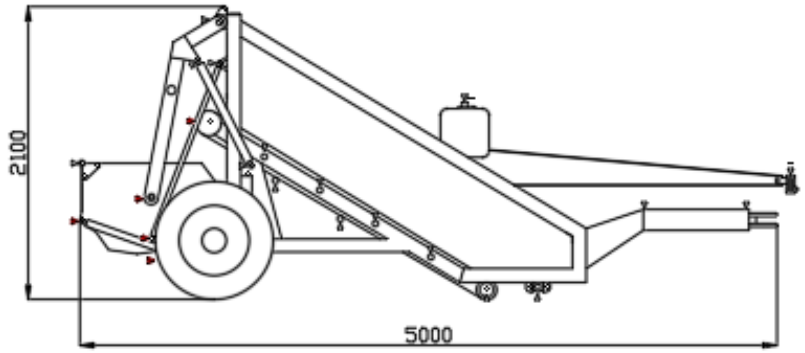

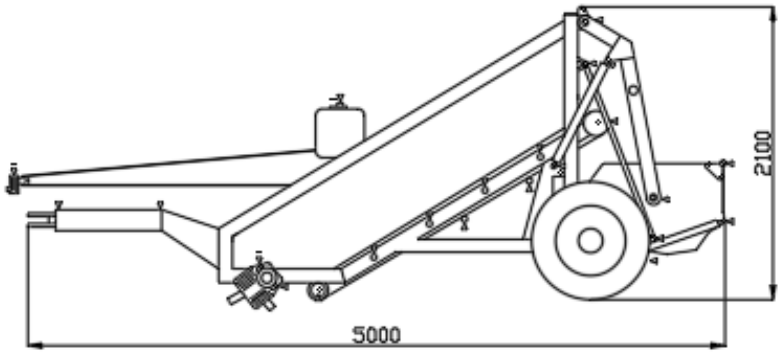

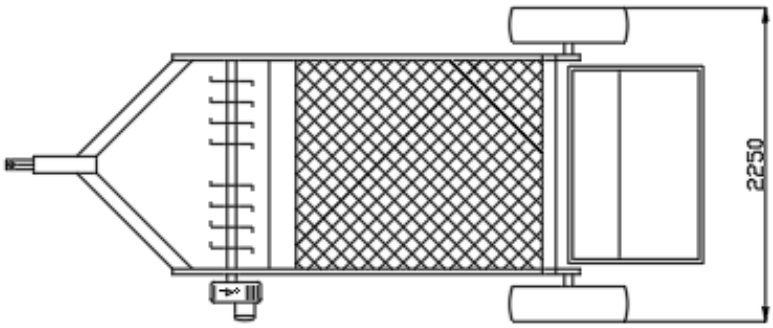

CE UYGUNLUK DEKLARASYONU

Firmamız,

BATMAN MAKİNA
SEZAİ BATMAN

Üretim faliyetlerini aşağıdaki adreslerde sürdürmektedir.
Mimarsinan Mah. Salhane Sok. No:1/D Silivri-İSTANBUL

WORKMASTER®
BATMAN
İşinin Ustası
www.workmasterbatman.com

BM-3700 PLAJ TEMİZLEME MAKİNESİ'nin

" EU Directive 2006/42/EC " makine emniyet yönetmeliğine uygun olarak üretildiğini deklare ederiz.

İSTANBUL / TÜRKİYE

28.05.2020

SEZAİ BATMAN
Genel Müdür