BATMAN
WORKMASTER



BM-700 PALETLİ PLAJ TEMİZLEME MAKİNESİ Kullanma ve Bakım Kitabı

LÜTFEN BU KILAVUZU DİKKATLİCE OKUYUN VE SAKLAYIN

Sınıflandırma: **Confidential**

İçindekiler

Önsöz 1-3

Uyarı İşaretleri ve Etiketleri 4-5

Güvenlik ve Gereksinim Bilgileri.....6-7

Çalışma ve Kullanım Talimatı.....8

Gösterge Paneli 9-10
Simgelerinin Açıklanması

Kollar ve Kumanda Paneli Açıklamaları.....11-12

Makine ve Motor Bakım Tablosu…….....13-14

Yağlama Şeması...…….....15

Teknik Bilgiler …….....16

CE Belgesi …….....17

Önsöz

Kitap Hakkında Bilgi

Bu kitap, broşürlerin saklandığı bir dosyaya konulmalıdır. Bu kitap, emniyet bilgileri, kullanım talimatları ve bakım önerileri içerir. Bu kitaptaki bazı fotoğraflar ve çizimler, aracınızın detaylarından ya da eklerinden farklı olabilir. Ürün tasarımının geliştirilmesi ve ilerletilmesi ile bu kitapta yer almayan bazı değişikliklere uğramış olabilir. Bu kitabı, ürününüzle birlikte okuyun, çalışın ve ürünün yanında bulundurun. Aracınızla ya da bu yayım ile ilgili bir sorun ortaya çıkarsa, son bilgileri almak için lütfen **BATMAN MAKİNE** ile iletişime geçiniz.



Emniyet

Uyarı ve çalışma talimatında önlemlerden bahsedilmiştir. Bununla birlikte, bu bölümde, makinada kullanılan uyarı işaretlerinin ve etiketlerin ne anlattığı ve konumu belirtilmiştir.

Kullanım

Kullanım bölümü, yeni bir operatör için bir referans, deneyimli bir operatör içinse bilgileri tazeleyici bir kitap olarak değerlendirilebilir.
Fotoğraflar ve çizimler, operatöre, aracı kontrol etme, çalıştırma, kullanma ve durdurma işlemlerinde kılavuzluk edecektir.
Bu kitapta özetlenen kullanım teknikleri, temel tekniklerdir. Operatör, araç ve kapasitesi hakkında bilgi sahibi oldukça beceri ve tekniklerini geliştirecektir.

Bakım

Bakım bölümü, araç bakımı için bir kılavuz niteliğindedir.



Elektrik panosu uyarısıdır. Panoda düşük gerilim bulunmaktadır.



Çalışan makinaya yaklaşılmamalı ve başkaları yaklaştırılmamalıdır.



Bu uyarının bulunduğu yerlere makine çalışırken müdahalede bulunulmamalıdır.



Bu uyarının bulunduğu yerlere makine çalışırken bakım-onarım, temizlik yağlama vb işler yapılmamalıdır.



Bu uyarının bulunduğu yerlere makine çalışırken yaklaşılmamalıdır.

UYARI !

Kullanma ve Bakım Kılavuzlarındaki talimatları ve uyarıları okuyup anlamadan bu makineyi çalıştırmayın veya üzerinde işlem yapmayın. Talimatların takip edilmemesi veya uyarılara uyulmaması, yaralanmaya veya ölüme yol açabilir. Değiştirme kılavuzları için BATMAN MAKİNE' ye danışın. Gerekli dikkati göstermek sizin sorumluluğunuzdadır.

UYARI !

Araç çalıştırılmadan önce, aracın çevresi gezilmeli ve bir canlının olmadığından emin olunmalıdır. Hareket öncesi hoparlörden uyarı yapılmalıdır.

UYARI !

Yanlışlıkla motoru çalıştırma, konveyör, çapalar, ön ve arka bom çevresinde çalışan personelin yaralanmasına veya ölümüne neden olabilir. Makinede işlem yapmadan önce, acil durdurma butonları basılı tutulmalıdır.

UYARI !

İş makinesi çalışırken, makineye müdahalede bulunulmamalıdır. Aracın üzerine çıkılmamalıdır.

UYARI !

İş makinesinde yağlama, temizlik, bakım vb. çalışmalar yaparken kabin kilitlenmelidir. Araç kabininde yalnızca sürücü bulunmalıdır.

UYARI !

Eksik olan veya hasara uğramış tüm güvenlik işaretlerini yenileriyle değiştirin.
Daima operatörün güvenliğini göz önünde bulundurun.
Güvenlik işaretlerini hafif sabun ve su ile temizleyin.
Güvenlik işaretlerini oluşturan malzemenin hasara uğramasını önlemek amacıyla çözücü esaslı temizleyici maddeler kullanmayın.

UYARI !

Sızdıran hidrolik hortum hatlarını asla eliniz veya parmağınızla kapatmaya çalışmayınız.

UYARI !

Hareket eden makine üzerinde kişilerin bulunması veya makine hareket ederken binilmeye çalışılması düşme tehlikesine yol açar.

UYARI !

Makineyi kaldırma sırasında mapalar kullanılmalıdır. Araç kabin mapasından kaldırılmamalıdır

Sınıflandırma: Confidential

Çalışma sahası güvenliği

İş makinesini sadece G sınıfı ehliyeti olan ve Üretici firmadan sertifikalı eğitim almış personel kullanabilir.

Personel aracın bakımını ve kullanımını talimata ve aldığı eğitime uygun olarak yapmalıdır.

El ezilme tehlikesi

Personel hiçbir zaman hareketli aksama makine çalışırken müdahale etmemelidir.

Araç durdurulmalı ve acil durdurma butonları basılı halde durduktan sonra temizlik, bakım vb işlemler yapılmalıdır.

Düşme tehlikesi

Personel yüzü araca dönük bir biçimde araca binmeli ve araçtan inmelidir. Binme ve inme esnasında iki kol ve bir ayağın araca teması bulunmalıdır.

Sıkışma-ezilme tehlikesi

İş makinesi insanların bulunduğu ortamda çalıştırılmamalıdır. Çalışma ve çöp boşaltma esnasında çevrede kimse bulunmamalıdır.

İş makinesi sesli ve görsel uyarıların çalıştığından emin olunmadan çalışmaya başlanmamalıdır.

Kişisel korunma önlemleri

Plaj temizleme makinesinin kullanan sürücü, TS EN 352-2 standardında SNR DB 20 > kulak tıkacı kullanmalıdır. Araçtan indiğinde ise EN 166 iş gözlüğü, EN 374-2 eldiven, EN 20345 Standardında S1 tip iş ayakkabısı, EN 812 bariyerli kep kullanmalıdır.

İş makinesi operatörünün gereksinimleri

İş makinesini ara sıra veya düzenli olarak kullanan operatör aşağıda belirtilen nitelikleri haiz olmalıdır:

sağlık gereksinimleri:

Operatörün işyeri hekimi tarafından verilmiş geçerlilik süresi içinde bulunan ağır ve tehlikeli işlerde çalışabilir raporu bulunmalıdır. Operatör çalışmadan önce ve çalışmaya başladıktan sonra, zihinsel ve fiziksel yeteneklerini ve sonuç olarak makine kullanma yeteneğini bozabilen içki içmemeli, ilaç veya başka maddeler almamalıdır.

fiziksel gereksinimleri:

İyi görme ve işitme yeteneği, iyi koordinasyon ve bu kılavuzda açıklandığı gibi kullanım için gereken bütün fonksiyonları güvenli bir şekilde yerine getirebilme yeteneğine sahip olmalıdır.

zihinsel gereksinimleri:

İş güvenliği kural ve tedbirlerini anlayıp uygulayabilme yeteneğine sahip olmalıdır. Çok dikkat edip, kendisinin ve başkalarının güvenliği konusunda duyarlı olmalıdır. İşleri doğru bir şekilde ve sorumlulukla yapmak vazifesini üstüne almalıdır.

duygusal gereksinimleri:

Sakin kalıp, strese dayanma gücüne, kendi fiziksel ve zihinsel durumunu doğru değerlendirebilme yeteneğine sahip olmalıdır.

Sınıflandırma: Confidential

eğitim gereksinimleri:

Bu kılavuzu, ekli grafik ve şemaları, ikaz ve uyarı etiket ve işaret levhalarını dikkatle okuyup incelemelidir. Makinenin kullanımı konusunda yeterli beceri ve eğitime sahip olmaları gerekir.
Bu tip makinenin kullanıldığı ülkede geçerli yasaların öngördüğü sınırlar içinde, operatörün aracı sürmek için bir sürücü belgesine (ehliyete) sahip olması ve üretici firmadan sertifikalı olarak makineyi kullanma eğitimini almış olması gerekir. Lütfen ilgili makamlara danışın.
Operatörün en az onsekiz yaşında olması gerekir.

Çok dikkat edip, kendisinin ve başkalarının güvenliği konusunda duyarlı olmalıdır. İşleri doğru bir şekilde ve sorumlulukla yapmak vazifesini üstüne almalıdır.

Sınıflandırma: Confidential

Çalışma ve Kullanma Talimatı

1- İş makinesini sadece G sınıfı ehliyet sahibi ve sertifikalı makinenin kullanma eğitimi almış personel kullanabilir.
2- Kabin anahtarı sadece sürücüde bulunmalıdır.
3- Sürücü kabininde operatörden başka kimse bulunmamalıdır.
4- İşe başlamadan önce kişisel koruyucu kulak tıkacı, gözlük, bariyerli kep ve iş ayakkabını giy.
5- Araca yüzün dönük bir biçimde 3 noktadan temas edecek biçimde (2 kol bir ayak – iki ayak bir kol) bin ve in.
6- İş makinesi sadece kumlu alanda ve çevrede kimsenin bulunmadığından emin olunduktan sonra ve amacına uygun olarak kullanılmalıdır.
7- Aracın altında canlı bulunmadığından emin olunmalıdır.
8- Makinenin acil durdurma butonuna basılı olunduğundan emin olduktan sonra çapaları ilgisiz malzemelerden, sarılı tel, misina, kablo vb yabancı maddelerden temizle
9- Makinenin acil durdurma butonuna basılı olunduğundan emin olduktan eleği ise ilgisiz malzemelerden temizle.
10- Makine üzerindeki flaşör, geri vites, hoparlör, kamera, bom sesli uyarılarının çalıştığından emin ol.
11- İş başlamadan önce hidrolik yağı ve motor soğutma suyu seviyesini, kontrol et.
12- Yağlama şemasında belirtilen yerlerden grasörlüklere yağ bas.
13- Koltuğunu, aynalarını kendi görüş açına göre ayarla.
14- Aşırı eğimli yüzeylerde araç kullanılmamalıdır.
15- Karayollarında trafik kurallarına uy.
16- Makinede bulunan arızalara sadece bakım ve onarım personeli müdahale etmelidir.
17- Araç üzerindeki uyarıları dikkate al.
18- Araç çalışır durumda iken hiçbir surette bakım, temizlik, ayar yapılmamalıdır ve aracın üzerine çıkılmamalıdır. Bu işlemlerin hepsi motor durduktan ve acil durdurma butonuna basıldıktan sonra yapılmalıdır.
19- Manevra ve sürüş esnasında seri ve sert hareketlerden kaçın, araca patinaj yaptırma. Aracı batırırsın.
20- Aracı çalıştırırken kontağı ‘1’sembolü Konumuna getir, gösterge panelindeki kızdırma bujisi söndükten sonra kontak anahtarını ‘2’ konumuna getir. Motor çalışacaktır.
21- Plaj şartlarına ve temizleme derinliğine uygun çalışma hızını seç. Gösterge panelinde çalışma ve yürüyüş hızını takip et.
22- Kameradan ve ayaklarının altındaki pencerelerden yapılan temizleme işlemini ve dolan çöp deposunu kontrol et.
23- İş bitiminde çöpü uygun bir alana boşalt.
24- İş bitiminde araç ilgili park alanına çekilmeli, çapalar ve çöp toplama kazanı indirilmeli ve el freni çekilmelidir.
25- El freni çekilmediği taktirde göstergede bulunan aşağıda numaralandırılmış 23 numaralı simge yanacaktır.
26- Yakıt ikmali ve/veya yağlama işlemi öncesinde motoru daima durdurunuz.
27- Egzoz dumanlarının birikmesi son derece zararlı olabilir. İş makinesi iyi havalandırılmış bir ortamda ve yakınında herhangi bir canlı bulunmadığından emin olduktan sonra çalıştırılmalıdır.
28- Akü sıvısı seviyesi LOWER işaretinin altında ise aküyü kullanmayınız veya şarj etmeyiniz.

Sınıflandırma: Confidential

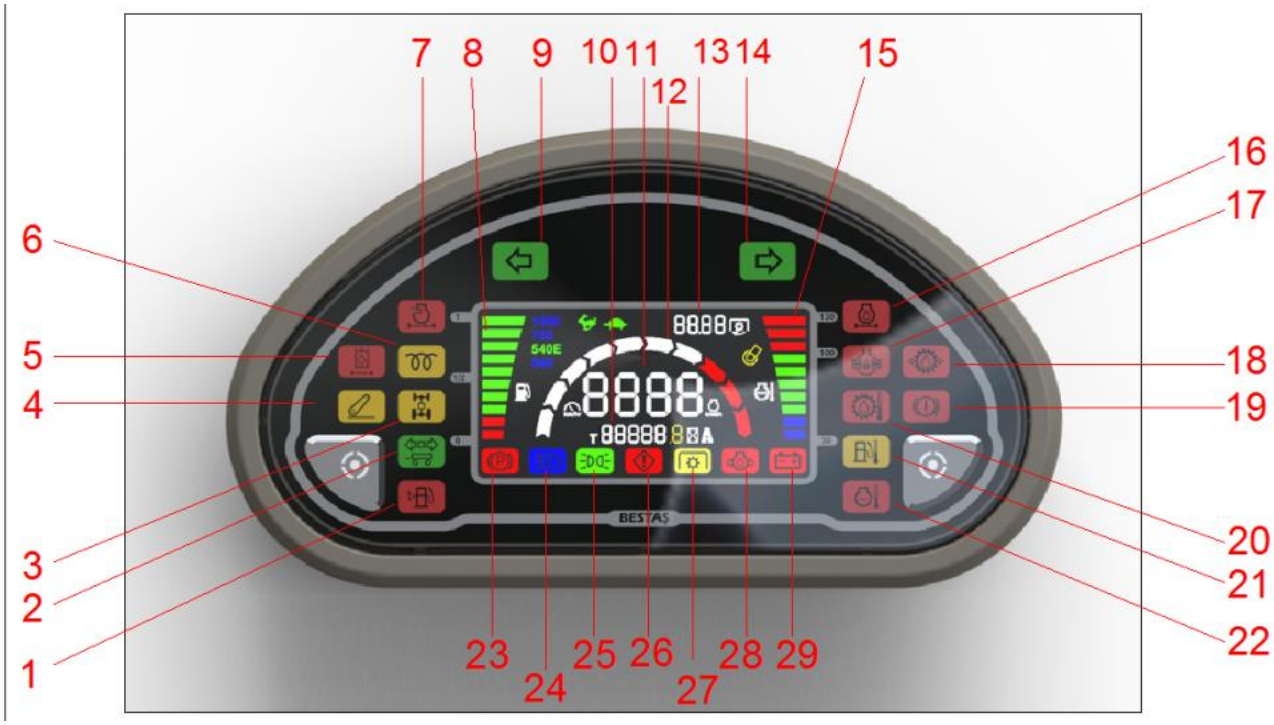

1. İş makinesindeki yakıt göstergesidir.
2. **Römork Dönüş sinyali kullanılmayan bir simgedir.**
3. **4 WD kullanılmayan bir simgedir.**
4. Otomatik kaldırma sistemi.
5. Hidrolik yağ filtresi.
6. Ön ısıtma.
7. Hava filtresi.
8. İş makinesinde bulunan yakıt miktarını simgeler.
9. Sola dönüş sinyal lambasıdır.
10. İş makinesinin hızını ve motor devir sayısını gösterir. Ampül simgesi yandığında hız veya devir sayısı seçeneğini belli eder.
11. Çalışma süresini saat olarak gösterir.
12. Motorun çalıştığını gösteren uyarıdır.
13. Saati gösterir.
14. Sağa dönüş sinyal lambasıdır.
15. Motor Soğutma suyu sıcaklığını gösterir.
16. **Kullanılmayan bir simgedir.**
17. Diferansiyel kilit.
18. **Kullanılmayan bir simgedir.**
19. Fren sistemi arızasıdır.
20. **Kullanılmayan bir simgedir.**

Sınıflandırma: Confidential

21. **Kullanılmayan bir simgedir.**
22. Hidrolik yağı sıcaklığı.
23. El freninin çekili olduğunu gösterir.
24. Aracın uzun farının yandığını gösterir.
25. Park lambalarının yandığını gösterir.
26. Arıza.
27. PTO aktif.
28. Motor yağ basıncı.
29. Akü şarj.



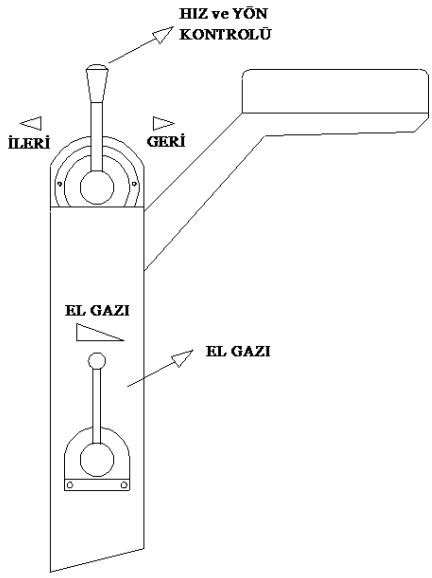

ARAÇ YÖNÜ ve HIZ KOLLARI

El Gazı: Aracın hızlanmasını ve motor devrinin artmasını sağlar.

Hız ve Yön Kontrolü: Aracın ileri ve geri yönde gitmesini sağlar. Kolun orta konumu ise fren yapmayı sağlar.

Aracın hareket yönünü değiştirebilmek için kol önce orta konuma alınır. Sonra diğer yön pozisyonuna çekilir. Araç tamamen durmadan gidiş yönünü değiştirme.

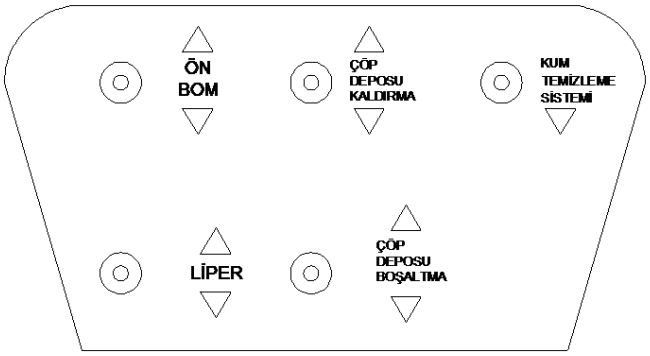

KUMANDA PANELİ

Ön Bom: Kum toplama sistemini yukarı doğru kaldırmaya ve aşağı doğru indirmeye yarar.

Çöp Deposu Kaldırma: Aracın arkasında bulunan çöp deposunu kaldırmak ve indirmek için kullanılan fonksiyondur.

Kum Temizleme Sistemi: Ön bom içindeki çapaları ve eleği döndürmeye yarayan fonsiyondur.

Liper : Çöp deposunun arkasında bulunan liper; temizlenmiş, elenmiş kumun yüzeyini mastarlayıp düzeltir. Ondüla bir kum yüzeyi oluşturur.

Çöp deposu Boşaltma: Dolmuş olan çöp deposunun boşaltma kapağını açıp kapatır.



Derinlik Kontrol Sistemi: Lazer algılı temizleme derinliği kontrol sistemi, plaj temizleme derinliğini ayarlar. Kelebek somun gevşetilerek derinlik ayarı yapılır ve ayar yaptıktan sonra sıkılır.

MOTOR SERVİS ARALIKLARI

Her 50 saatte	Yakıt boruları ve kelepçe bantlarının kontrolü
	Su ayırıcısının boşaltılması
250 saat veya 1 yıl Hangisi önce biterse	Motor yağı değişimi1”
Her 250 saatte	Hava filtresi elemanının temizlenmesi
	Yakıt filtresi değişimi
	Akü elektrolit seviyesi kontrolü
	Fan kayışı gerginliğinin kontrolü
	Radyatör hortumlarının ve kelepçe bantlarının kontrolü
	Emme havası hattı kontrolü
Her 500 saatte	Yağ filtresi kartuşu değişimi
	Yakıt filtresi kartuşu değişimi
	Yakıt deposundaki tortunun temizlenmesi
	Su ceketinin temizlenmesi(radyatörün iç kısmı)
	Fan kayışının temizlenmesi
	Su ayırıcısının temizlenmesi
Ayda veya iki ayda bir	Akünün şarj edilmesi
Yılda bir	Hava filtresi elemanının değiştirilmesi
Her 1000 saatte	Supap boşluğu kontrolü
Her 1500 saatte	Yakıt püskürtme memesi püskürtme basıncı kontrolü
Her 3000 saatte	Turbo şarj kontrolü
	Püskürtme pompası kontrolü
İki yılda bir	Radyatör soğutma sıvısı değişimi (L.L.C.)
	Akü değişimi
	Radyatör hortumlarının ve kelepçe bantlarının değişimi
	Yakıt boruları ve kelepçe bantlarının değişimi
	Emme havası hattının değişimi
	Fan kayışının değişimi (veya 500 saattebir)

BATMAN WORKMASTER

PLAJ TEMİZLEME MAKİNESİ BAKIM FORMU

YIL :

Form No:

MAKİNA :

YAPILACAK AYLIK BAKIM			TARİH																													
			1	2	3	4	5	6	7	8	9	10	11	12	13	14	15	16	17	18	19	20	21	22	23	24	25	26	27	28	29	30	31
1- Genel Görünümü Kontrol et 2- Çevresel Kontrol yap 3- Lastikler, Göstergeler, Su seviyesi, Hidrolik seviyesi 4- Çapa ve Konveyör Temizliği 5- Grasörlükleri yağla 6- Emniyet Donanımlarını Kontro Et	SÜRÜCÜ	Oca.13																														
		Şub.13																														
		Mar.13																														
		Nis.13																														
		May.13																														
		Haz.13																														
		Tem.13																														
		Ağu.13																														
		Eyl.13																														
		Eki.13																														
		Kas.13																														
		Ara.13																														
1- Hidrolik Sistemlerin Kontrolü 2- Konveyör ve Çapa Mek. Kontrolü 3- Diğer Makanizmaların Kontrolü	BAKIM - ONARIM	Oca.13																														
		Şub.13																														
		Mar.13																														
		Nis.13																														
		May.13																														
		Haz.13																														
		Tem.13																														
		Ağu.13																														
		Eyl.13																														
		Eki.13																														
		Kas.13																														
		Ara.13																														
ÜRETİCİ GENEL KONTROL BAKIM ONARIM	ÜRETİCİ FİRMA	YIL																														

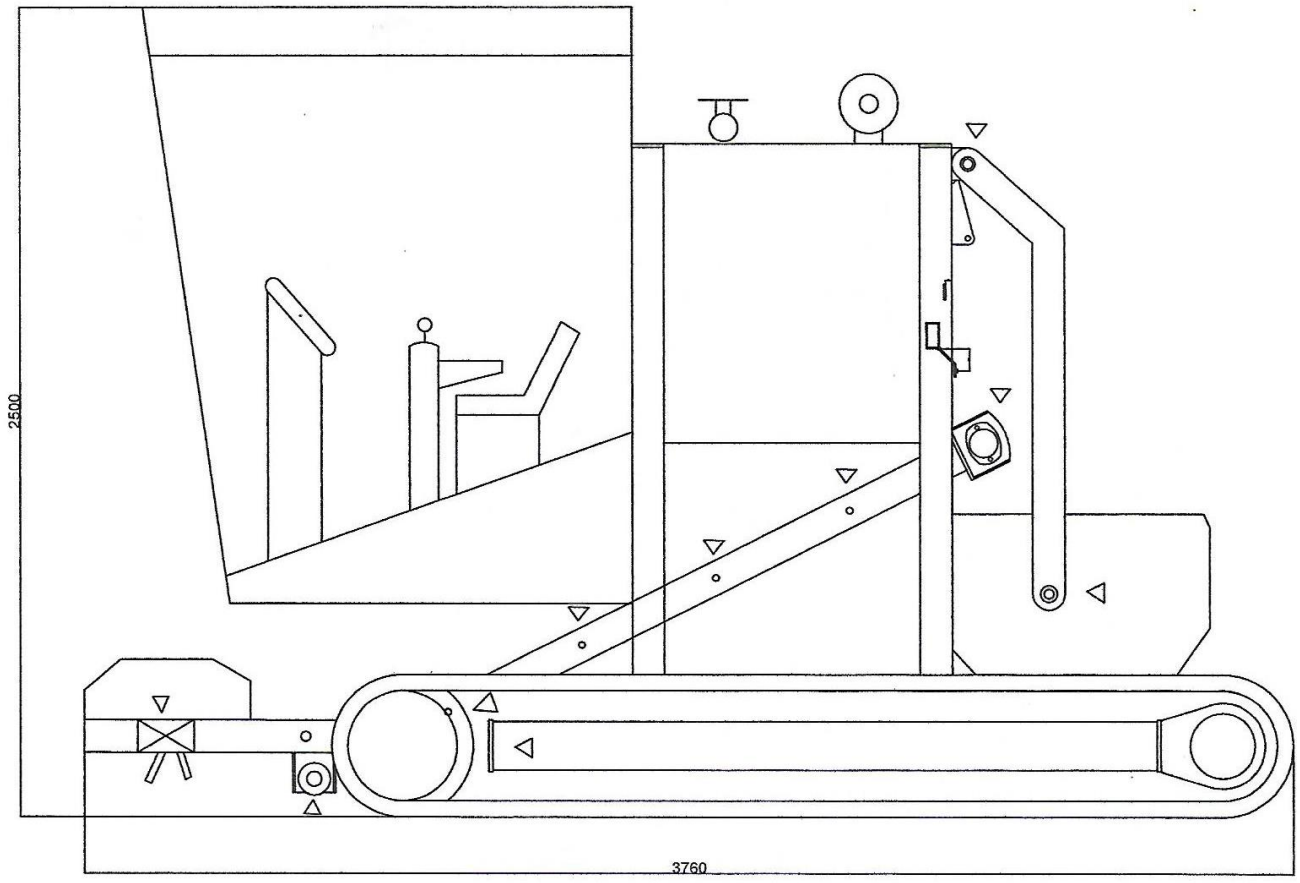
2500
3760

TEKNİK BİLGİLER:

Makine İsmi : Paletli Plaj Temizleme Makinesi

Makine Modeli: BM-700

Motor Tipi: Kubota V-3600 Stage 3A Tiar 4

Yakıt Tipi: EURODizel

Yakıt Tank Kapasitesi: 55 lt

Toplam ağırlık: 3045 kg

Hidrolik Tank Kapasitesi: 95 lt

Hidrolik yağı çeşidi: SAE 46

Araç Boyutları: U=3760 G=2430 Y=2500

Tavsiye edilen akü kapasitesi: 12V, 88AH

CERTIFICATE No. : MD-20220328/IST/22

EC-ATTESTATION CERTIFICATE

AT-ONAY SERTİFİKASI

Date/Place of Issue *Sertifika Yayın Tarihi/Yer*	: 28.03.2022/ İstanbul
Valid Until *Sertifika Geçerlilik Tarihi*	: 28.03.2027
Name of Applicant *Başvuru Sahibi*	: BATMAN MAKİNA-SEZAİ BATMAN TC:11204534000 Mimarsinan Mah. Salhane Sk No:2/C Silivri / İstanbul - TURKEY
Name of Manufacturer *Üretici*	: BATMAN MAKİNA-SEZAİ BATMAN TC:11204534000 Mimarsinan Mah. Salhane Sk No:2/C Silivri / İstanbul - TURKEY
Trade Mark *Tescilli Marka*	: WORKMASTER BATMAN
Description of Product *Ürün Tanımı*	: BEACH CLEANING MACHINE Plaj Temizleme Makinası
Model(s) *Model(ler)*	: # BM-700, BM-1700. #
Assessment Performed *Uygulanan Değerlendirme*	: Conformity to Annex I's Applicable Paragraphs of 2006/42/EC Machinery Directive & 2014/35/EU Low Voltage Directive. 2006/42/AT Makina Emniyeti Yönetmeliği Ek-I Gerekliliklerine Uygunluk & 2014/35/AB Belirli Gerilim Sınırları İçin Tasarlanan Elektrikli Ekipman İle İlgili Yönetmeliği.
Standard(s) / Standart(lar)	: # EN ISO 12100:2010, EN 60204-1:2018, EN 13019:2001+A1:2008. #
Base of Assessment *Değerlendirme Dayanağı*	: In the opinion of SGS the submitted technical file TR-MD-20220328-1 satisfies the requirements of the Machinery Directive 2006/42/EC Annex-VII TR-MD-20220328-1 Numaralı Teknik Dosya, Makina Emniyeti Yönetmeliği Ek-VII Gerekliliklerini Karşıladığı SGS Tarafından Saptanmıştır.
Assessor ID No. / *Denetçi No*	: TR-EE-S01
Date/Place of Assessment *Değerlendirme Tarihi/Yer*	: 09.03.2022 / İstanbul – Turkey

Test reports in technical file TR-MD-20220328-1 are reviewed and found to be acceptable. The certificate is valid as long as the relevant directives and harmonised standards written above are current. The CE mark as shown below can be used, under the responsibility of the manufacturer, after completion of an EC Declaration of Conformity and compliance with all relevant EC Directives.

TR-MD-20220328-1 numaralı Teknik Dosya içindeki test raporları incelenmiş ve uygun bulunmuştur. Bu sertifika referans alınan ilgili yönetmelikler ve standartlar güncel olduğu sürece geçerlidir. Üretici firmanın sorumluluğunda uygunluk beyanının düzenlenmesi ve ilgili tüm AB yönetmeliklerine uygunluğun sağlanması sonrası aşağıda gösterilen CE işareti kullanılabilir.

CE

This EC-Attestation Certificate is only valid for the equipment and configuration described in conjunction with the data detailed above. It refers only to the sample submitted to SGS Supervise Gözetme Etüd Kontrol Servisleri A.Ş. for testing and certification. Any modifications made to the product shall immediately be reported to SGS Supervise Gözetme Etüd Kontrol Servisleri A.Ş. office in order to examine whether this certificate remains valid.

Bu Sertifika, SGS Supervise Gözetme Etüd Kontrol Servisleri A.Ş.' ye sunulan örnek makina üzerinde yapılan değerlendirmeler referans alınarak düzenlenmiş olup, yukarıda bilgileri verilen ürünler için geçerlidir. Üretici tarafından ürün üzerinede yapılacak olan her türlü modifikasyon işlemleri mevcut sertifikanın geçerliliğini değerlendirmek adına SGS Supervise Gözetme Etüd Kontrol Servisleri A.Ş.'ye bildirilmek zorundadır.

For and on behalf of
SGS Supervise Gözetme Etüd
Kontrol Servisleri A.Ş.

Müge OKUMUŞ

D.Com BATUMAN

This document is issued by the Company under its General Conditions of Service accessible at https://www.sgs.com/en/terms-and-conditions
Attention is drawn to the limitation of liability, indemnification and jurisdiction issues defined therein.
Any holder of this document is advised that information contained hereon reflects the Company's findings at the time of its intervention only and within the limits of Client's instructions, if any. The Company's sole responsibility is to its Client and this document does not exonerate parties to a transaction from exercising all their rights and obligations under the transaction documents. Any unauthorized alteration, forgery or falsification of the content or appearance of this document is unlawful and offenders may be prosecuted to the fullest extent of the law.

SGS Supervise Gözetme Etüd Kontrol Servisleri A.Ş.
Bağlar Mah. Osmanpaşa Cad. No:95 İş İstanbul Plaza, E Girişi
Güneşli 34209 Istanbul - TURKEY
t: 90.212.3684000 (Pbx) / **f:** 90.212.2964782-83 / **e:** sgs.turkey@sgs.com